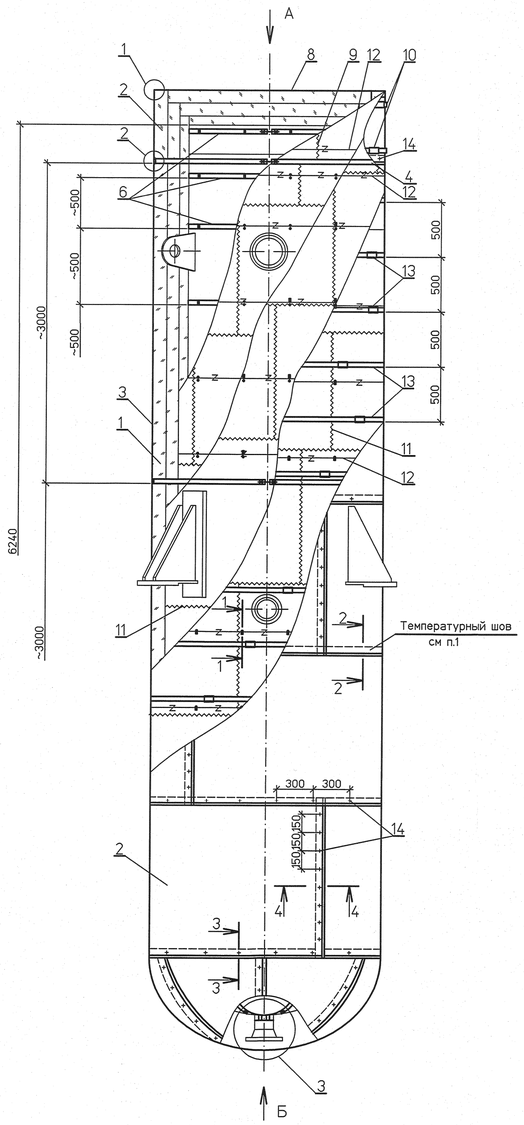

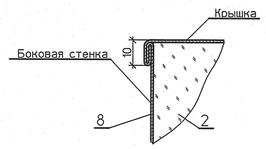

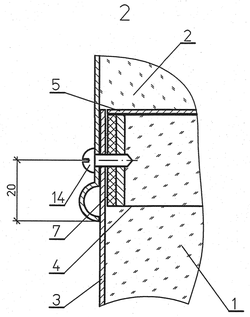

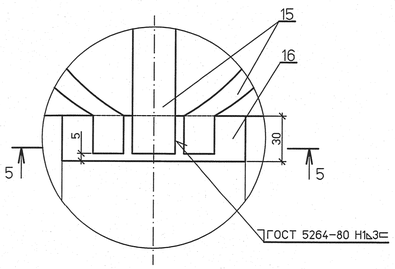

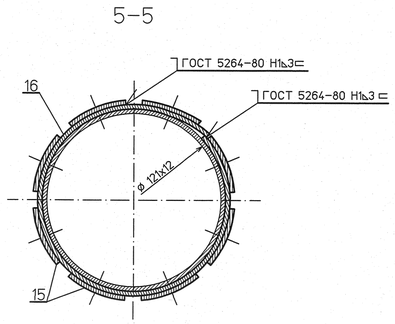

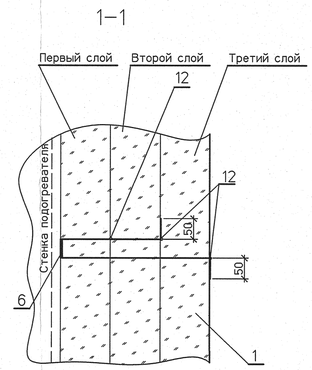

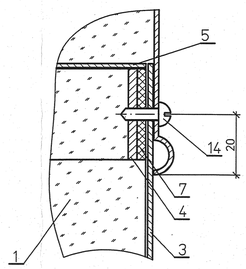

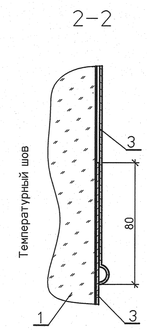

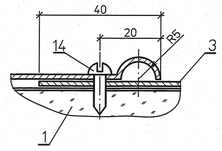

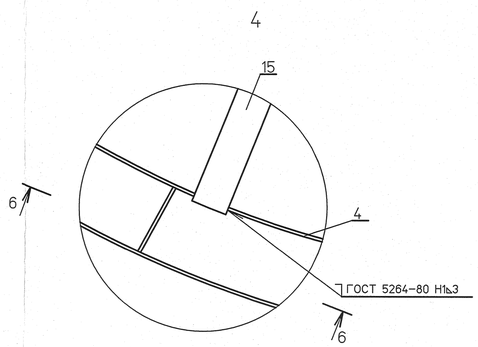

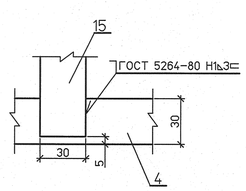

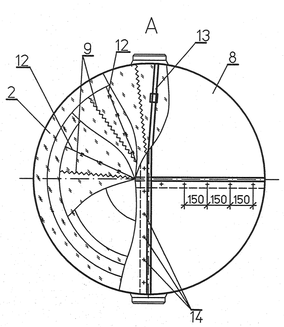

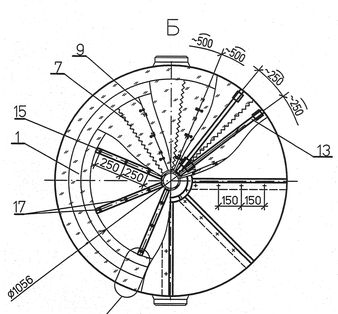

Спецификация деталей

Поз	Обозначение	Наименование	Кол.	Материал	Масса, кг ед.	Масса, кг общ.	Приме-чание
1	ТУ 5761-001-00126238-00	Маты теплоизоляционные прошивные энергетические					
		в обкладке из металлической сетки с одной стороны					
		марки МТПЭ-21-75 толщиной 70мм (δк=60мм) м³	1.414		75.0	106.050	см. п. 2
		толщиной 80мм×2 (δк=140мм) м³	3.925		75.0	294.375	см. п. 2
2	ТУ 5761-001-00126238-00	Маты теплоизоляционные прошивные энергетические					
		в обкладке из стеклоткани со всех сторон					
		марки МТПЭ-32-75 толщиной 70мм (δк=60мм) м³	0.180		75.0	13.50	см. п. 2
		толщиной 80мм×2 (δк=140мм) м³	0.444		75.0	33.30	см. п. 2
3	ГОСТ 19904-90	Покрытие из листа Б-ПН-О-1 м²	31.25	ОЦ СтЗпс ОН-МТ-1 ГОСТ 14918-80	7.85	245.313	
4	л.л.12,13,15	Опорная полка ОП-1056-200 шт.	3	Сборный	8.136	24.41	см. п. 3, 4
5	л.л.14,15	Диафрагма шт.	3	Сборный	5.117	15.35	
6	л.л.16,17	Стяжной бандаж СБ-1056-200 шт.	11	Сборный	3.127	34.397	см. п. 4
7	ТУ 95.2691-98	Прокладка толщиной 5мм шириной 50мм из картона базальтового марки БВПН-К м²	4.36		0.60	2.616	см. п. 3
8	ГОСТ 19904-90 по наст. чертежу	Крышка верхнего фланца м²	4.31	ОЦ СтЗпс ОН-МТ-1 ГОСТ 14918-80	7.85	33.834	
9	ГОСТ 8325-93	Сшивка-нить стеклянная крученая комплексная					
		БС6-28х1х2 (100) м	65		0.0006	0.039	
10	л.л.22,23	Бандаж с замком шт.	2	Сборный	0.60	1.20	
11	ГОСТ 3282-74	Сшивка из проволоки ø0.8мм м	540	Ст0пс ГОСТ 380-2005	0.004	2.16	
12	ГОСТ 3282-74	Кольца из проволоки ø2.0мм м	480	Ст0пс ГОСТ 380-2005	0.025	12.00	
13	л.21	Бандаж с пряжкой м	160	Сборный	0.11	17.60	
14	ГОСТ 10621-80	Винт самонарезающий с полу-круглой головкой 4х12.04.019 шт.	420	20 ГОСТ 1050-88	0.0012	0.504	
15	ГОСТ 19904-90	Планка L=800х30 из проката		20 ГОСТ 16523-97			
		листового холоднокатанного лист Б-ПН-О-3,0 шт.	8		0.566	4.525	см. п. 4
16	ГОСТ 19904-90	Кольцо L=400х30 из проката		20 ГОСТ 16523-97			
		листового холоднокатанного лист Б-ПН-О-3,0 шт.	1		0.283	0.283	см. п. 4
17	л.18	Штырь двойной Ш1 шт.	24	Ст3пс ГОСТ 380-2005	0.071	1.704	
	ГОСТ 29467-75	Наплавленный металл		Э42А		0.98	

Итого: 844,14 кг

1 Температурный шов выполнить через 3 м по высоте.

2 Данный чертеж рассматривать совместно с техномонтажной ведомостью л.л 25,26.

3 Опорную полку установить на подогреватель через прокладку толщиной 30мм (5х6).
Поверх опорной полки, после выполнения изоляции, установить прокладку толщиной 10мм (5х2).

4 Детали поз. 4, 6, 15, 16 после установки на подогреватель окрасить лаком БТ-577 за два раза.

						1350.12.38А-30UHJ-1712-ТН	
						Объекты III очереди строительства ЗАО СГК (ТЭЦ)	
Изм.	Колуч.	Лист	№док.	Подп.	Дата		
Н. контр.	Михеев					Паровая турбина № 8	Стадия: Р; Лист: 7; Листов:
Нач. сект.	Шкитилева					Тепловая изоляция ПВД № 4 типа ПВ-70. Общий вид, узлы, разрезы, виды.	ОАО «ТЭП» г. Нижний Новгород
Проверил	Ледова						
Разработал	Проворов						

Инв. № подл. 83661 | Подпись и дата | Взам. инв. №

Файл

Формат А1